BenQ

RP6505

Pro Series



KI-Leistung der nächsten Generation:

Der RP6505 verfügt über eine echte 10-TOPS-NPU, die eine KI-Verarbeitung direkt auf dem Gerät ermöglicht, um BenQ-KI-Tools zu unterstützen und das Unterrichtserlebnis für Schüler und Lehrer zu verbessern.

Android 15 und Google EDLA-Zertifizierung:

Mit Android 15 und einem Google EDLA-Ökosystem bietet RP6505 zuverlässigen Zugriff auf wichtige Google-Dienste und unterstützt laufende Sicherheitsupdates, um langfristig mit Bildungs-Apps kompatibel zu bleiben und den IT-Wartungsaufwand zu reduzieren.

Erweiterte Datensicherheit:

RP6505 umfasst Gerätezugriffs-kontrollen, Single Sign-On, Multi-Faktor-Authentifizierung und Google Play Protect und entspricht dabei den Standards der DSGVO, des CCPA und der PSTI, um die Sicherheit der Daten zu gewährleisten.

ClassroomCare®:

RP6505 ist durch Eyesafe® Display 3.0 mit einem RPF® von 60 und einem CPF von 50 zertifiziert und trägt so zum Schutz der Augengesundheit und zu einer circadianen Lichtumgebung bei. Weitere ClassroomCare®-Technologien sind keimresistente Oberflächen, Luftqualitätssensoren und ein Luftionisator, die alle zu gesünderen und komfortableren Klassenzimmern beitragen.

→ Technische Daten können ohne vorherige Ankündigung geändert werden.

Produktnummer			9H.FC1TC.DE1
EAN			471 8755 09605 1
Panel	**Bildschirmgröße**		65"
	Auflösung		UHD 3840 × 2160 Pixel
	Helligkeit		450 nits
	Kontrastverhältnis (typisch)		1500 : 1
	Dynamisches Kontrastverhältnis		50,000 : 1
	Betrachtungswinkel (H/V)		178° / 178°
	Reaktionszeit (G-t-G)		8 ms
	Lebensdauer der Hintergrundbeleuchtung		50,000 Stunden
	Panel Oberfläche		AG, Haze 25%
	Betriebszeiten		18 Stunden / 7 Tage
	Orientierung		Horizontal
System	**Speicher | Speicherplatz**		16 GB I 256 GB
	OS		Android 15.0 (EDLA)
	CPU		Arm Cortex-A78 × 2 + A55 × 6
	GPU		Arm Mali-G57 MC2
Stromversorgung	**Stromversorgung**		AC 100-240 V 50/60 Hz
	Stromverbrauch	**Typisch**	77.4 W
		Standby	<0.5 W
	Netzschalter		Ja
	ENERGY STAR® 8.0		Ja
	Aufwachen		LAN / HDMI / VGA / DP
Touch	**Technologie**		Ultra Precision IR
	Anzahl der Touchpunkte		bis zu 50
	Schnittstelle		USB Typ B × 3
Glas	**Dicke**		Gehärtet, 3,2 mm
	Härte		9H
	AG-Beschichtung		Ja
ClassroomCare® -Technologie	**Eye Care: Flimmerfrei und blaues Licht reduziert**		Ja (Eyesafe® Display 3.0, geprüft durch UL Solutions; RPF® 60 / CPF 50)
	Luftqualitätssensoren & Luftionisator		CO_2 - $PM_{2.5}$ - PM_{10} - TVOC - CH_2O, Temperatur, Luftfeuchtigkeit; Luftionisator
	Keimresistenter Bildschirm		Ja (zertifiziert durch TÜV, SIAA und SGS)
Umweltbedingungen	**Betriebstemperatur**		0°C ~ 40°C
	Betriebsfeuchtigkeit		10 % bis 90 % relative Luftfeuchtigkeit, nicht kondensierend
Konnektivität	**Eingang**		VGA × 1, HDMI 2.0 × 3, DP 1.2a × 1, Mic (3.5mm) × 1, PC Audio × 1
	Ausgang		HDMI 2.0 × 1, Kopfhörer (3,5 mm) × 1, SPDIF (optisch) × 1
	USB		Typ A: 3 × 2.0 + 4 × 3.2 Gen 1 × 1; Typ B: 3 × 3.2 Gen 1 × 1; Typ C: 1 × 2.0 + 1 × 3.2 Gen 1 × 1 (PD 100 W); Type-C Out: 1 × 2.0 (data/video/audio/touch)
	RS232 (Eingang)		× 1
	RJ45 (LAN)		× 2 (Android / OPS) bis zu 1000 Mbit/s
	Drahtlose Konnektivität		Integriertes WD02AT (Wi-Fi 6, Bluetooth 5.2)
	OPS-Steckplatz (für Slot-in-PC)		× 1
	Micro-SD-Kartenleser		× 1
Integrierte Peripheriegeräte	**Soundbar**		70 W (25-W-Lautsprecher × 2 | 20-W-Subwoofer × 1)
	Mikrofone		8-Mikrofon-Array, bis zu 12 m Aufnahmebereich
	NFC Sensor		Ja
Physisch	**Abmessungen (B × H × T)**		1488.4 × 937.3 × 130.0 mm
	Gewicht (Produkt I Versand)		34.5 kg | 44.5 kg
	Gehäuse Rahmenbreite (O I U I L I R)		14.6 | 98.5 | 14.6 | 14.6 mm
	Wandmontage (VESA) (Schraubtyp/max. Länge)		VESA 600 × 400 mm (4 × M8 × 25L), Wandmontagesatz im Lieferumfang enthalten
	Stifthalter		Yes
Zubehör	**Kabel**		HDMI (3 m) × 1, Touch-USB (3 m) × 1, Typ C (1,5 m) × 1
	Stifte		× 2
	Fernbedienung		× 1

Because Earth Matters

ENERGY STAR® 8.0
Das energieeffiziente Design der RP05-Displays erfüllt die ENERGY STAR®-Standards und kann den Stromverbrauch um bis zu 70 % senken.

Nachhaltige Verpackung
Wir haben unseren Transport- und Logistik-Fußabdruck durch eine Steigerung der Ladungsrate um 60 % reduziert.

Fernsteuerung der Energieversorgung
Reduzieren Sie unnötigen Stromverbrauch mit DMS, indem Sie Displays aus der Ferne ein- und ausschalten und Zeitpläne festlegen.

SOFTWARE

EZWrite 6
Speichern Sie Lektionen in bearbeitbaren Whiteboard-Dateien (IWB) mit Cloud Whiteboarding. Google Classroom ist in EZWrite WEB integriert.

InstaShare 2
Drahtlose Bildschirmfreigabe und -übertragung von jedem Gerät aus. Teilen Sie mehrere Bildschirme gleichzeitig mit unterschiedlichen Arten von Inhalten.

X-Sign Broadcast
Durchsagesystem mit campusweiter Kommunikation. Senden Sie visuelle Warnmeldungen, Hinweise und Videos an alle oder ein bestimmtes Gerät.

AMS
Kontoverwaltungssystem zum bequemen Laden und Zugreifen auf Ihr Konto und Ihren Cloud-Speicher von jedem BenQ-Display aus.

DMS
Die Gerätemanagementlösung überwacht zentral alle Displays, um Statusinformationen in Echtzeit abzurufen, OTA-Updates bereitzustellen und vieles mehr.

EINGANGS- UND AUSGANGSANSCHLÜSSE

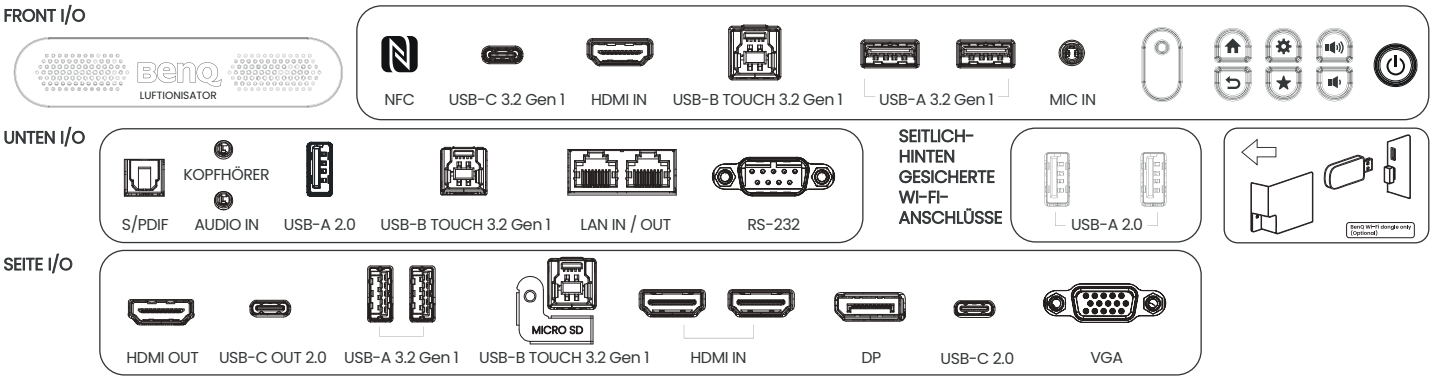

ABMESSUNGEN (MM)

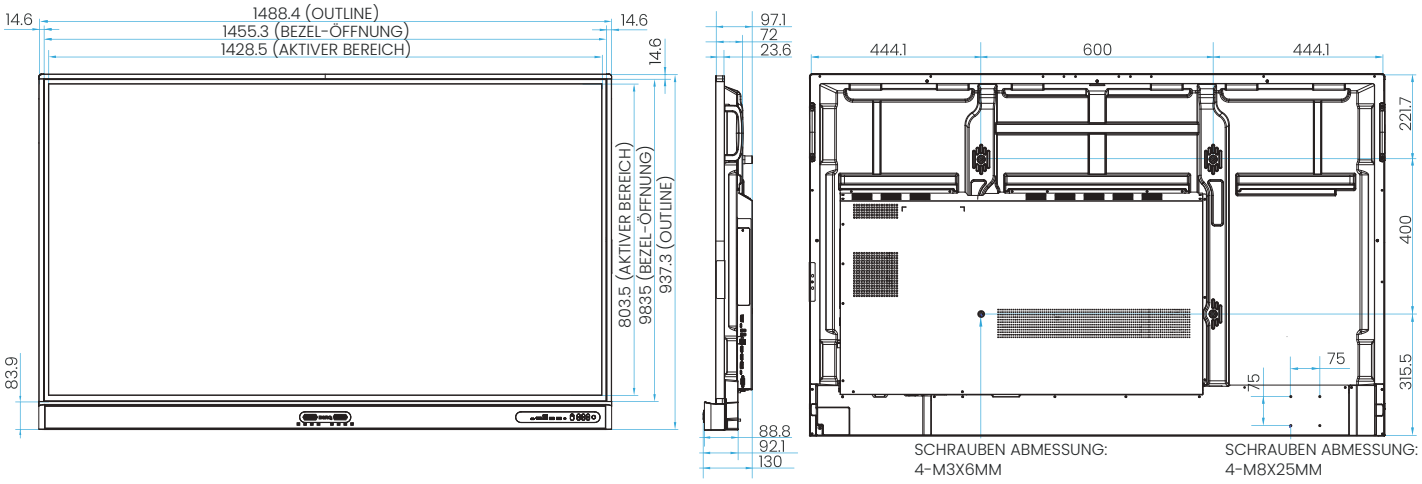

Die Garantiebedingungen können je nach Land des Kaufs und lokalen Vorschriften variieren.

www.benq.eu/de-de/education.html

© 2026 BenQ Corp. Die technischen Daten können je nach Region variieren. Weitere Informationen erhalten Sie in Ihrem Fachgeschäft vor Ort. Die tatsächlichen Funktionen und technischen Daten des Produkts können ohne vorherige Ankündigung geändert werden. Dieses Material kann Firmennamen, Marken und Logos von Dritten enthalten, die Eigentum dieser Dritten sind.